BRUGSVEJLEDNING

Justerbar båreramme

001-15695-DA rev. 4 • 02/2021

arjo
with people in mind

Designpolitik og ophavsret

® og ™ er varemærker, der tilhører Arjo-koncernen.

© Arjo 2020.

Da vores politik løbende udvikles, forbeholder vi os ret til at ændre design uden forudgående varsel.

Indholdet i denne publikation må ikke kopieres hverken til fulde eller delvist uden tilladelse fra Arjo.

Indholdsfortegnelse

Generelle oplysninger **4**
Forord 4
Service og support 4
Producentoplysninger 4
Definitioner anvendt i denne vejledning 5
Tilsigtet anvendelse 5
Levetid 5
Identifikation af udstyret 5
Kontrol af pakkens indhold 5
Sådan benyttes denne vejledning 5
Anvendte symboler 6
Sikkerhedsinstruktioner **7**
Generelle anvisninger 7
Sikker arbejdsbelastning 7
Vigtige sikkerhedsråd 7
Advarselsmærkater på udstyret 8
Beskrivelse af dele **9**
Justerbar båreramme 9
Sejl **10**
Kompatible sejl 10
Sådan anvendes den justerbare båreramme **11**
Båreramme 11
Fastgørelse til Maxi Sky 2 11
Fastgørelse til Maxi Sky 600 11
Justering af bårerammen 11
Forflytning af en plejemodtager i rygleje med liggesejlet 12
Forflytning af en plejemodtager i rygleje med Arjo rembåren 14
Pleje og vedligeholdelse **15**
Tekniske specifikationer **16**
Dimensioner for justerbar båreramme 16

Generelle oplysninger

Tak, fordi du har købt den justerbare båreramme fra Arjo.

Vi bestræber os på at opfylde vores kunders behov og levere de bedst mulige produkter samt træning, der sikrer, at personalet får mest muligt ud af alle Arjos produkter.

Læs denne vejledning omhyggeligt og kontakt os, hvis du har spørgsmål angående betjening eller vedligeholdelse af Arjo-udstyr.

Forord

Læs denne vejledning i sin helhed, før du bruger din justerbare båreramme. Oplysningerne i denne vejledning er vigtige for at kunne betjene og vedligeholde udstyret på den rette måde, så I kan beskytte jeres investering og sikre, at udstyret virker til jeres fulde tilfredshed. Løft og forflytning af en person udgør altid en potentiel risiko. Visse af oplysningerne i denne vejledning er vigtige af hensyn til alles sikkerhed og skal læses og forstås, for at forebygge personskader. Arjo anbefaler og advarer om at undgå personskader, der kan skyldes anvendelsen af utilstrækkelige reservedele, der bør kun benyttes reservedele angivet af Arjo til dette eller andet udstyr leveret af Arjo.

Yderligere, uautoriserede ændringer af Arjo-udstyr kan påvirke sikkerheden. Arjo kan ikke drages til ansvar for uheld, hændelser eller manglende ydelse, der måtte opstå som følge af uautoriserede ændringer af deres produkter.

Hvis der indtræffer en alvorlig hændelse i forbindelse med dette medicinske udstyr, som påvirker brugeren eller plejemodtageren, så bør brugeren eller plejemodtageren rapportere den alvorlige hændelse til producenten af det medicinske udstyr eller forhandleren. I EU bør brugere også indberette den alvorlige hændelse til den kompetente myndighed i den medlemsstat, hvor de befinder sig.

Service og support

Rutinemæssige serviceeftersyn af din justerbare båreramme skal udføres af kvalificeret servicepersonale. Det vil garantere produktets sikkerhed og gode funktion. Se afsnittet ”*Pleje og vedligeholdelse”* i denne vejledning.

Hvis du ønsker yderligere information, bedes du henvende dig til din lokale Arjo-repræsentant, som kan tilbyde et omfattende support- og serviceprogram med henblik på at maksimere produktets sikkerhed, pålidelighed og værdi på lang sigt. Kontakt din lokale repræsentant for reservedele.

Yderligere kopier af denne vejledning kan købes hos din lokale Arjo-repræsentant. Ved bestilling skal du opgive *brugsvejledningens* produktnummer (se forsiden).

Producentoplysninger

Dette produkt er fremstillet af:
ArjoHuntleigh AB
Hans Michelsensgatan 10
211 20 Malmö
SWEDEN

Definitioner anvendt i denne vejledning

ADVARSEL:

Betyder: Forsømmes det at forstå og følge disse anvisninger, kan det medføre, at du eller andre kommer til skade.

FORSIGTIG:

Betyder: Undlades det at følge disse anvisninger, kan det forårsage beskadigelse af produktet.

BEMÆRK:

Betyder: Dette er vigtige oplysninger vedrørende den korrekte anvendelse af hjælpemidlet.

Tilsigtet anvendelse

Den justerbare bårerammе er beregnet til at løfte plejemodtagere med Maxi Sky 600 eller Maxi Sky 2 på hospitaler, på plejehjem, i langtidspleje- og hjemmeplejemiljøer, herunder private hjem. Forflytning af plejemodtageren udføres under opsyn af en passende uddannet plejepersonale i overensstemmelse med instruktionerne i denne vejledning. Enhver anden anvendelse skal undgås. Udstyret må kun anvendes til de ovennævnte formål.

Levetid

Udstyret er konstrueret og afprøvet til at have en brugbar levetid på ti (10) år, såfremt der udføres forebyggende vedligeholdelse som angivet i afsnittet ”Pleje og vedligeholdelse” i vejledningen til liften.

ADVARSEL: Producenten kan ikke garantere fuld sikkerhed for en loftlift eller tilbehør, hvor levetiden er overskredet.

Dette hjælpemiddels levetid svarer direkte til den sikre betjeningsperiode, før fuldt eftersyn er påkrævet. Ældning af rammen, anvendelses-hyppigheden (antallet af forflytninger pr. dag), plejemodtagerens vægt samt vedligeholdelses-hyppigheden er faktorer, der påvirker den justerbare bårerammes levetid. En forflytning defineres som flytning af en plejemodtager fra et punkt til et andet. En forflytningscyklus omfatter et løft og en sænkning.

Den forventede holdbarhed for stofsejlene og stofbårerne er ca. 2 år fra købsdatoen. Denne forventede levetid gælder kun, hvis sejlene og bårerne er blevet rengjort, vedligeholdt og efterset i overensstemmelse med *brugsvejledningen* og ”Skema over forebyggende vedligeholdelse”.

Identifikation af udstyret

Enhedens identifikationsnummer (specifikation, model, serienummer) kan ses på en sølvfarvet mærkat, der sidder på den nederste del af bårerammen.

Kontrol af pakkens indhold

Efter modtagelse af udstyret, skal indholdet af kassen sammenholdes med pakkelisten for at sikre, at den er komplet og udstyret efterses for evt. beskadigelse pådraget under forsendelsen. Hvis der konstateres skader, skal forsendelsesfirmaet oplyses om dette øjeblikkeligt med henblik på erstatningskrav. Giv fuldstændige oplysninger med hensyn til erstatningskrav eller forsendelsesfejl til du lokale Arjo-repræsentant. Opgiv alle udstyrets identifikationsnumre og gruppestyknumre (hvor relevant) sammen med en fuldstændig beskrivelse af de beskadigede dele.

Sådan benyttes denne vejledning

ADVARSEL: Gør ikke forsøg på at bruge udstyret uden at have forstået til fulde alle oplysningerne indeholdt i denne vejledning.

For at sikre en sikker betjening af den justerbare bårerammе skal hele vejledningen, og særligt afsnittet ”Sikkerhedsinstruktioner”, læses omhyggeligt, inden dette udstyr monteres, betjenes eller serviceres.

Hvis der er noget du ikke helt forstår, bedes du kontakte din lokale Arjo-repræsentant, for at få flere oplysninger. Undlades det at overholde advarsler i denne vejledning, kan det medføre personskader.

Opbevar denne vejledning sammen med bårerammen, og læs i den efter behov. Sørg for, at alle brugere regelmæssigt trænes i anvendelsen af hjælpemidlet som beskrevet i denne vejledning.

Generelle oplysninger

Anvendte symboler

Symbol	Symbolforklaring
	Dette symbol angiver fremstillingsdatoen, og adressen på producenten.
	CE-mærkning angiver overensstemmelse med Det Europæiske Fællesskabs harmoniserede lovgivning.
REF	Dette symbol følges af producentens artikelnummer.
SN	Dette symbol følges af producentens serienummer.
	Dette symbol henviser til *brugsvejledningen*.
	Dette symbol betyder ”Vigtigt, se brugsvejledningen”.
MD	Angiver, at produktet er medicinsk udstyr ifølge forordning (EU) 2017/745 om medicinsk udstyr.

Fig. 1

Hjælpemidlet skal anvendes i henhold til disse sikkerheds-instruktioner.

Alle, der anvender hjælpemidlet, skal have læst anvisningerne i denne vejledning grundigt.

Hvis der er noget du ikke er sikker på, skal du spørge din lokale Arjo-repræsentant.

Generelle anvisninger

Opbevar altid disse sikkerhedsinstruktioner sammen med bårerammen.

Læs brugsvejledningen i denne vejledning før montering, betjening eller reparation af dette udstyr.

ADVARSEL: Den justerbare bårerammе er kun beregnet til forflytning af plejemodtagere. Rammen må ikke bruges til noget andet formål.

ADVARSEL: Placer altid sejlet omkring plejemodtageren i overensstemmelse med den leverede vejledning. Forsømmes dette, kan det medføre tilskadekomst.

Sikker arbejdsbelastning

Den justerbare bårerammе er konstrueret med en løftekapacitet på 272 kg (600 lb).

ADVARSEL: Den justerbare bårerammе er beregnet til brug med plejemodtagere, hvis vægt ligger inden for den angivne sikre arbejdsbelastning. Gør ikke forsøg på at løfte mere end den laveste vægtgrænse angivet på følgende:

- **skinnesystemet;**
- **liften;**
- **den justerbare bårerammе;**
- **tilbehør**
- **sejlet.**

Vigtige sikkerhedsråd

Sørg altid for, at:

- Udstyret bruges af uddannet personale.
- Skinneinstallationen kan tåle en belastning, der er lig med bårerammens og liftens maksimale belastning.
- En uddannet person har udført en vurdering, før der gøres forsøg på at overføre en plejemodtager.
- Du har forberedt dig nøje, inden du gør forsøg på at forflytte en plejemodtager.
- En vurdering af egnetheden til overførsler, hvor plejemodtageren er forbundet til elektroder, katetre eller andre medicinsk udstyr udføres af en kvalificeret person, før overførslen udføres.
- Voldsomme stød undgås under forflytning.
- Bårerammen og sejlet er beregnet til at blive anvendt med liften og er i stand til at bære plejemodtagerens vægt.
- Sejlet ikke er beskadiget, flænget eller flosset.

- Løfteprocedurerne, der er beskrevet i denne vejledning, følges.
- Alle sikkerhedsfunktioner bruges som beskrevet i denne vejledning. Brug aldrig magt til at betjene en knop på den justerbare båreramme.
- Sejlstropperne er i god stand og korrekt fastgjort.
- Enhver mærkat med forholdsregler eller instruktioner, der ikke er letlæselige, udskiftes.
- Luftfugtigheden under opbevaring af den justerbare båreramme, når den ikke er i brug, skal ligge mellem 10 og 90 % på opbevaringsstedet.
- Omgivelsestemperaturområdet ved opbevaring af den justerbare båreramme ligger mellem -40ºC og 70ºC (-40ºF og 158ºF).

Advarselsmærkater på udstyret

- Undersøg alle advarselsmærkater på udstyret. Udskift alle mærkater, der ikke er let læselige.

Justerbar bårerramme

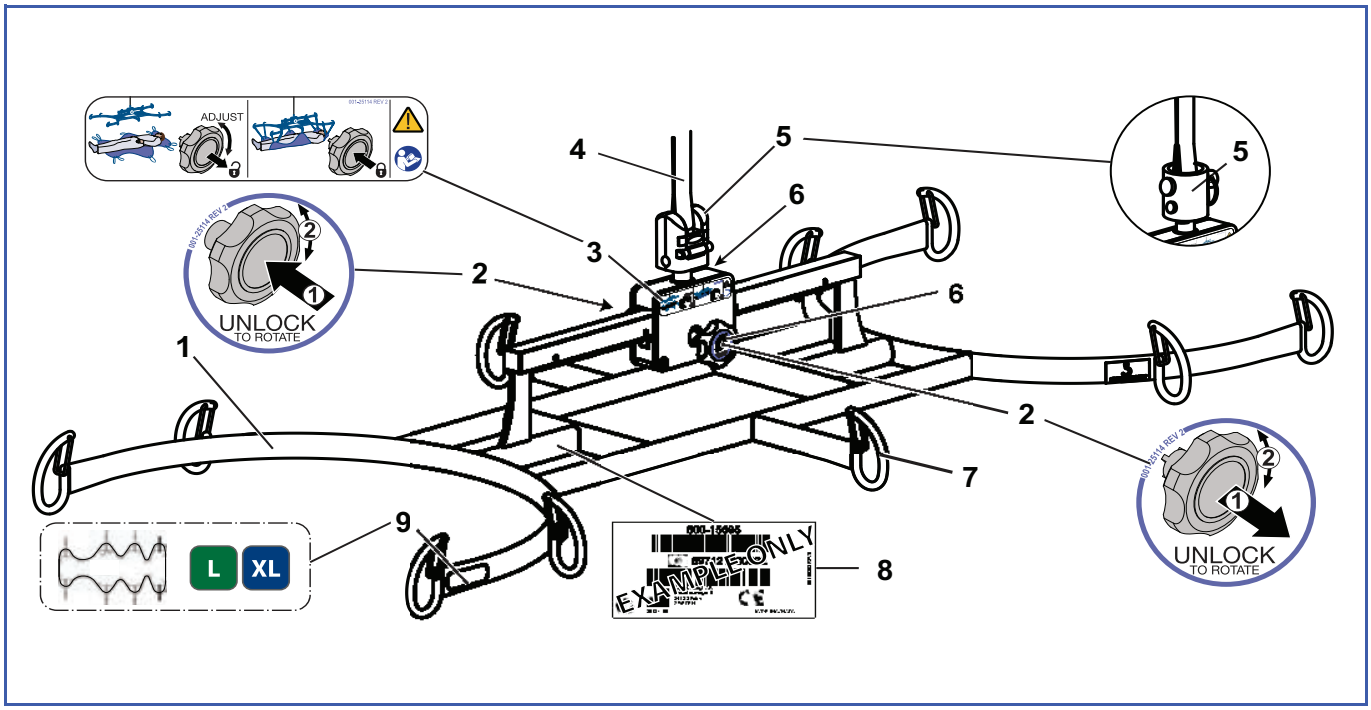

Fig. 2

Forklaring

1) Justerbar bårerramme
2) Mærkat til justering af tyngdepunkt
3) Mærkat til justering af tyngdepunkt
4) Strop
5) Quick-Connect (til Maxi Sky 2) eller forbindelsesrør (til Maxi Sky 600)
6) Justeringsknopper (2x)
7) Bårefastgøringskroge (10x)
8) Produktmærkat (Maxi Sky 2 eller Maxi Sky 600)
9) Mærkat for sejlstørrelse

Sejl

Kompatible sejl

Liggesejlet er beregnet til brug med den justerbare båreramme og kan fås i to størrelser, large og ekstra large. Det leveres også i både almindelig polyester og polyesternet til vask. Begge typer kan fås med og uden toilethul.

Arjos rembåre er også konstrueret til brug med den justerbare båreramme. Der henvises til brugsvejledningen til rembåren vedr. komplette sikkerheds- og brugsvejledninger.

Liggesejl
MFA5000, MAA1150-L, MAA1150-XL
MAA1151-L, MAA1151-XL, MAA1152-L
MAA1152-XL

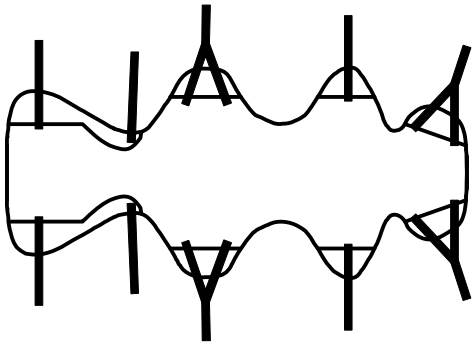

Arjo rembåre
700-14945

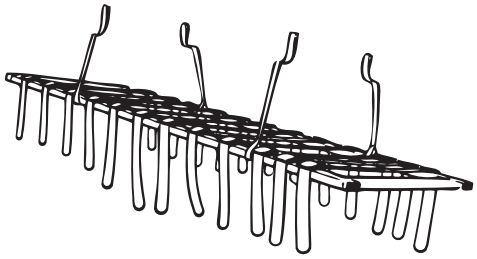

Fig. 3

Sådan anvendes den justerbare båreramme

Båreramme

Den justerbare båreramme fastgøres til Maxi Sky 600 eller Maxi Sky 2 på samme måde som afstandsbøjlen.

Fastgørelse til Maxi Sky 2

Bårerammen har et beslag, der gør det muligt for plejepersonalet at udskifte den med nogle få trin uden brug af værktøj.

ADVARSEL: Bårerammer bør kun monteres af en kvalificeret person. Før brug skal det altid sikres, at stroppen er fastgjort med beslaget, og at beslagets låseanordning er lukket.

1) Sænk afstandsbøjlen ned på en egnet støtte.
2) Åbn låseanordningen, der holder stroppen på plads, ved at skubbe den indad (se Fig. 4 A).
3) Roter stroppen mod låseanordningen (se Fig. 4 B).
4) Træk stroppen ud af beslaget (se Fig. 4 C).

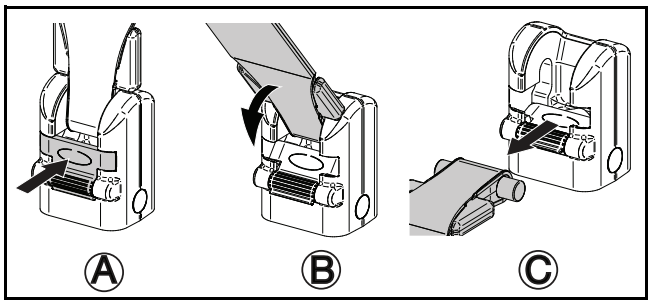

Fig. 4

5) Isæt stroppen med drejeleddet i lynkoblingen ved at skubbe den indad (se Fig. 5 A).
6) Roter stroppen opad (se Fig. 5 B).
7) Sørg for, at låseanordningen er lukket (se Fig. 5 C).

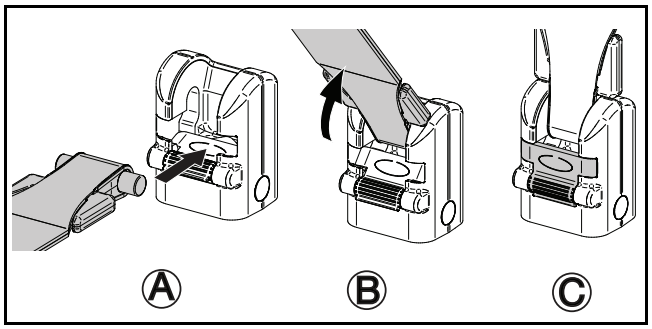

Fig. 5

BEMÆRK: For at fjerne bårerammen, se trin 1-4.

Fastgørelse til Maxi Sky 600

1) Sænk afstandsbøjlen ned på en egnet støtte.
2) Fjern stropstiften i afstandsbøjlens drejerør ved at klikke sikringsringen af og trække den ud.
3) Sæt bårerammen på løftestroppen i modsat rækkefølge af ovenstående.

ADVARSEL: Kontrollér, at bårerammen er korrekt fastgjort til loftliften (se Fig. 6).

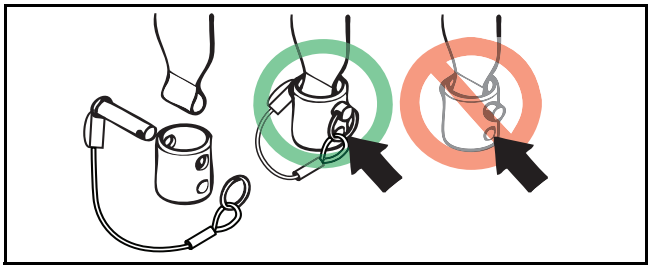

Fig. 6

BEMÆRK: For at fjerne bårerammen, se trin 1 og 2.

Justering af bårerammen

1) Når den justerbare båreramme er fastgjort forsvarligt og klar til brug, hæves den fra støtten.
2) Før man nærmer sig plejemodtageren, skal rammen tilpasses, så den kan hænge vandret.

ADVARSEL: Justeringen kan kun foretages med bårerammen ubelastet, som det er vist på mærkaten på rammen (se Fig. 7).

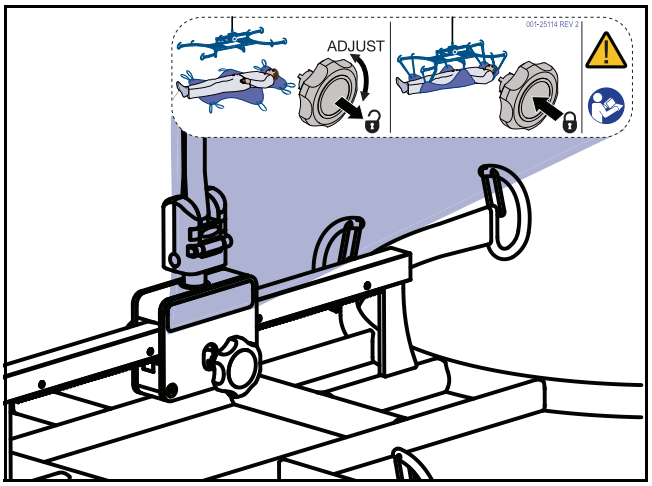

Fig. 7

3) For at justere bårerammen, træk knopperne ud eller skub dem ind (afhængigt af det valgte) mod fjedertrykket for at opnå indgreb (se Fig. 8) inden rotation (se Fig. 9).

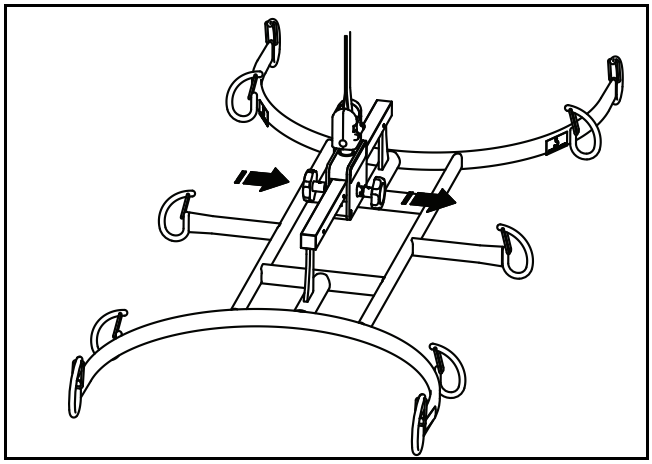

Fig. 8

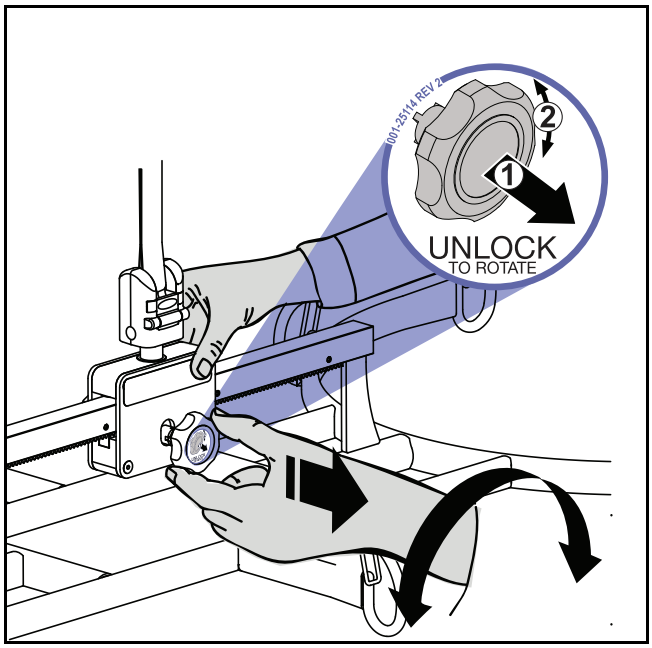

Fig. 9

4) For at bårerammen skal kunne hænge vandret, drej begge knopper for at flytte støttebeslaget henimod den tungere ende (pegende nedad) af bårerammen (se Fig. 10).

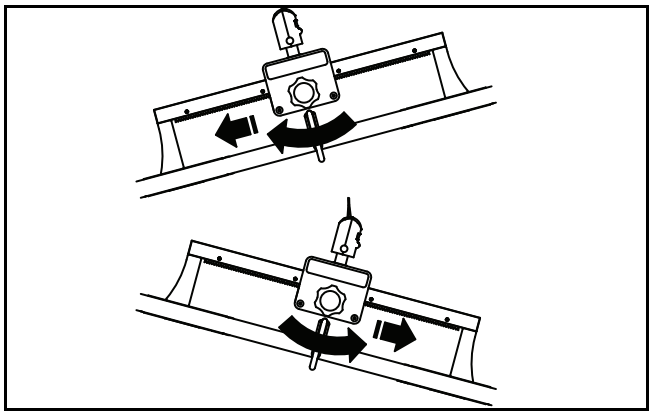

Fig. 10

Forflytning af en plejemodtager i rygleje med liggesejlet

ADVARSEL: Anvend kun Arjo liggesejl. Der må ikke bruges andre typer liggesejl med den justerbare bårerammen.

FORSIGTIG: Før liggesejlet bruges med Maxi Sky 2- eller Maxi Sky 600-loftliften, skal du sikre dig, at stropperne er blevet korrekt monteret på bårerammen.

1) Identificer liggesejlets hovedstykke. Se efter en mærkat, der er syet i enden af hovedstykket.

2) Anbring liggesejlet ved at rulle plejemodtageren over på det. Sørg for, at den øverste del af sejlet er under plejemodtagerens hoved, hvor den øverste kant af sejlet er på linje med toppen af hovedet.

BEMÆRK: Hvis plejemodtageren ikke kan rulle om på siden, anvendes et MaxiSlide-lagen til at få sejlet på.

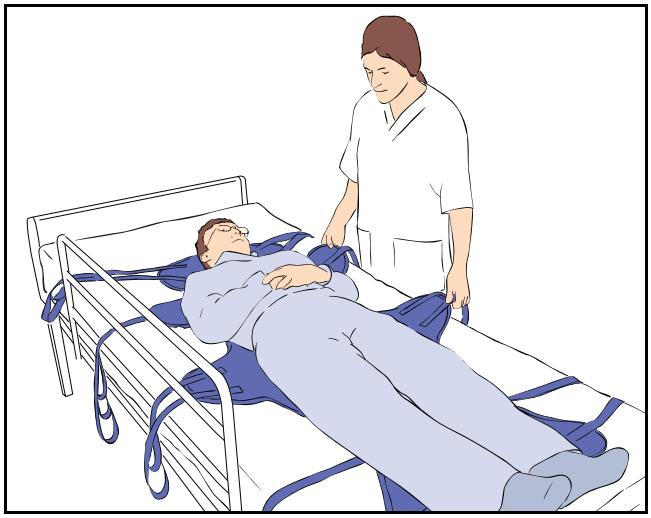

Fig. 11

3) Med bårerammen så højt oppe som muligt bevæges liften, indtil rammen befinder sig direkte over plejemodtageren (se Fig. 12).

BEMÆRK: Rammen er symmetrisk og kan bruges fra begge sider.

Sådan anvendes den justerbare båreramme

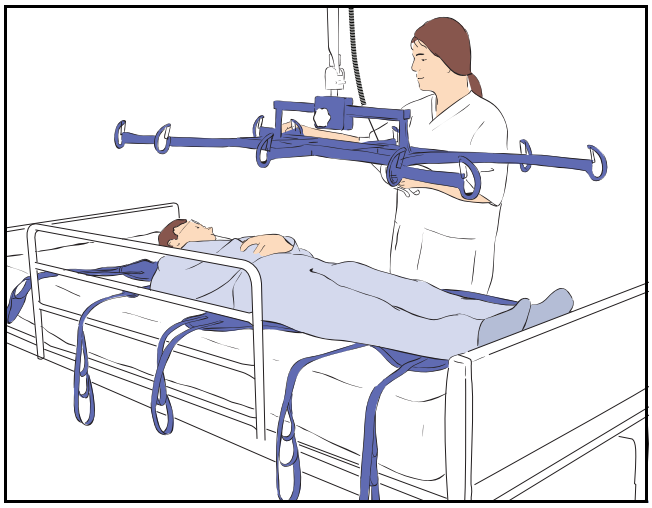

Fig. 12

4) Sænk bårerammen forsigtigt ned lige over plejemodtager uden at ramme vedkommende, så midten af rammen befinder sig omtrent lige over plejemodtagerens navle.

5) Hægt alle sejlets løkker rigtigt på (se Fig. 13).

BEMÆRK: Fastgørelsesstropperne har adskillige forbindelsesløkker. Vælg den løkke, der forekommer at være den bedste til, at plejemodtageren kan ligge i den mest bekvemme stilling.

ADVARSEL: Når der hægtes et løkkesejl på den justerbare bårerammen, sørg for, at løkkerne er anbragt korrekt, og at låseanordningerne lukker krogene som vist på fig. 13.

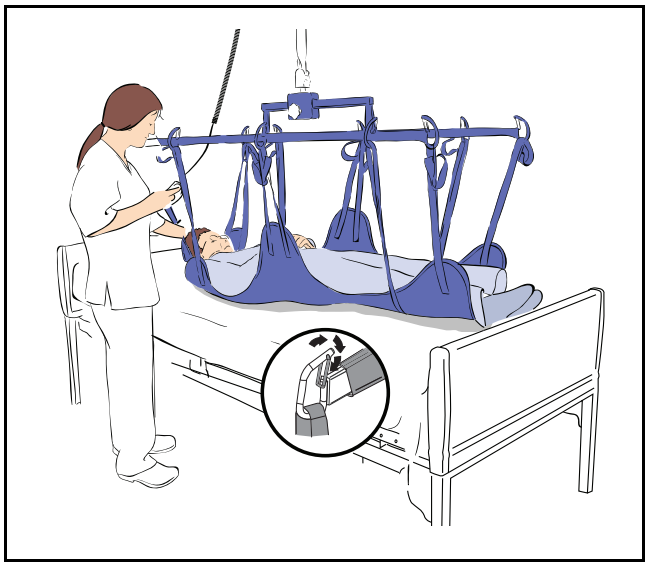

Fig. 13

6) Mens plejemodtageren hæves let over sengen, vurderes det, hvorvidt rammen skal justeres, så den passer bedre til plejemodtagerens tyngdepunkt, og der dermed kan opretholdes en mere lige stilling.

7) Hvis dette er tilfældet, sænk plejemodtageren ned på sengen, så bårestropperne lige netop bliver slappe, inden der foretages justering. Justér efter behov. Se afsnittet ”Justering af bårerammen” for at få instruktioner.

8) Løft og flyt plejemodtageren væk fra sengen (se Fig. 14).

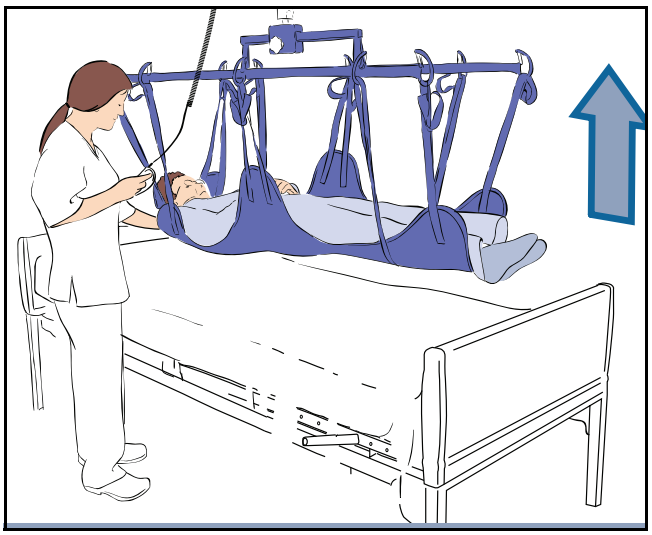

Fig. 14

9) Fortsæt forflytningen, mens der holdes en hånd på bårerammen for at forhindre voldsomme svingninger og give en tryghedsfornemmelse.

ADVARSEL: Sørg for at evt. forhindringer fjernes fra den vej, De ønsker at køre.

FORSIGTIG: Forsøg ikke at trække liften langs skinnen i kablet til håndbetjeningen. da dette kan beskadige kablet og i sidste ende ødelægge håndbetjeningens funktionsdygtighed.

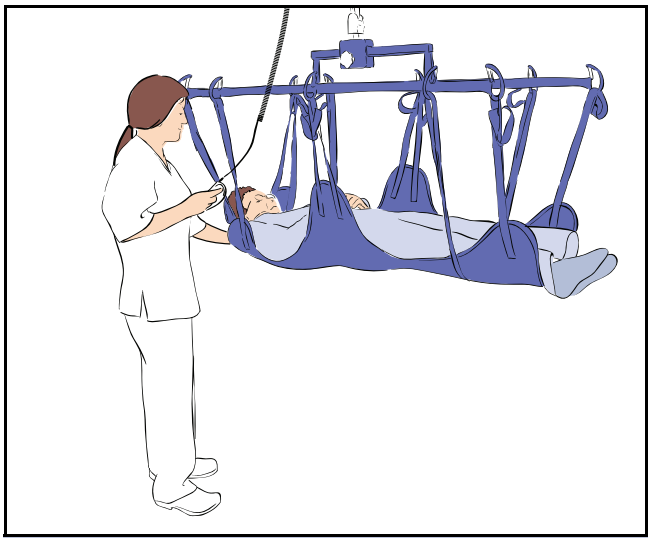

Fig. 15

10) Sænk plejemodtageren ned på den nye placering (se Fig. 16).

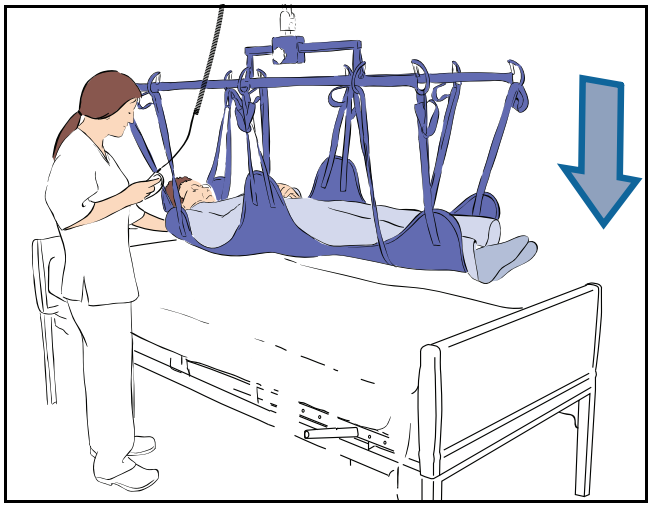

Fig. 16

11) Når hele plejemodtagerens kropsvægt er fuldt understøttet, skal sejlets klemmer hægtes af.

12) Flyt rammen væk fra plejemodtageren (se Fig. 17).

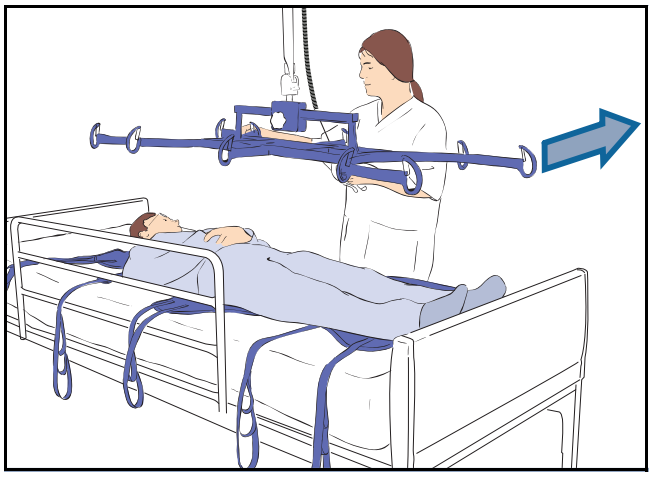

Fig. 17

13) Fjern sejlet fra plejemodtageren.

Forflytning af en plejemodtager i rygleje med Arjo rembåren

Der henvises til brugsvejledningen (001-14908-XX) til Arjo rembåren vedr. komplet vejledning i brug af rembåren sammen med den justerbare båreramme.

Pleje og vedligeholdelse

Generel vedligeholdelse er beskrevet i afsnittet ”Pleje og vedligeholdelse” i den primære *brugsvejledning* til din lift. Vær særlig opmærksom på afsnit vedrørende rengøring, desinfektion, mærkater osv.

SIKKER BORTSKAFFELSE AF ET UDTJENT PRODUKT	
Emballage	Pap, genanvendeligt.
Produkt	Komponenter, som primært består af forskellige typer metal (indeholdende mere end 90 % metal efter vægt), f.eks. sejlbøjler, skinner, støtte til at sidde oprejst osv., skal genanvendes som metal.

PRODUKTOPLYSNINGER	Justerbar båreramme
Løftekapacitet	272 kg (600 lb)
Vægt, komplet	9,98 kg (22 lb)
Overordnede dimensioner	Med Maxi Sky 600: 1443 x 633 x 255 mm (L x B x H) Med Maxi Sky 2: 1443 x 633 x 281 mm (L x B x H)

Tekniske specifikationer

Dimensioner for justerbar båreramme

Med Maxi Sky 600

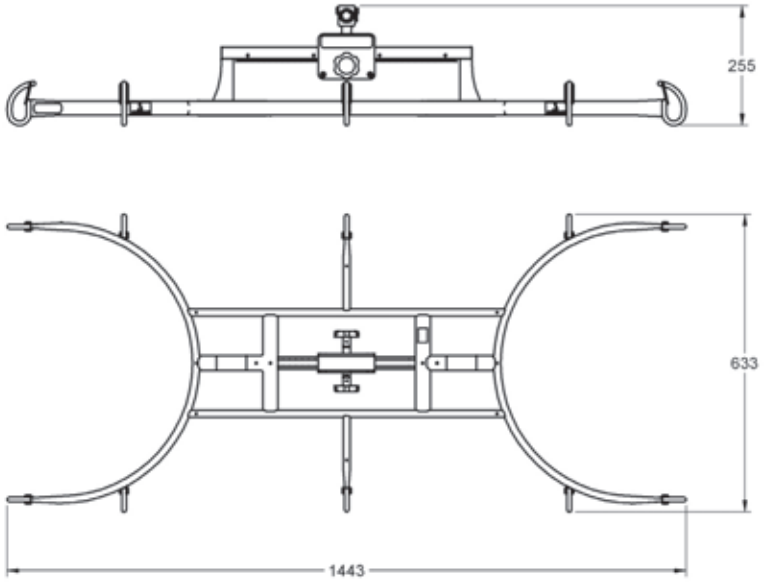

Med Maxi Sky 2

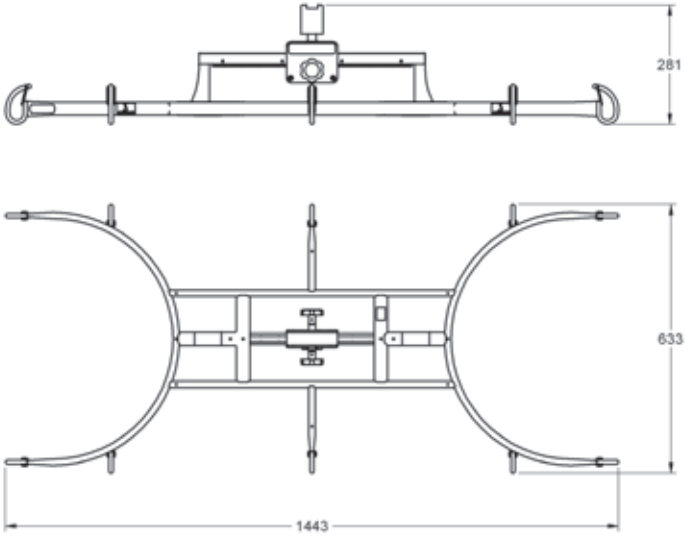

Tom side

Tom side

AUSTRALIA
Arjo Australia
Building B, Level 3
11 Talavera Road
Macquarie Park, NSW, 2113,
Australia
Phone: 1800 072 040

BELGIQUE / BELGIË
Arjo Belgium
Evenbroekveld 16
9420 Erpe-Mere
Phone: +32 (0) 53 60 73 80
Fax: +32 (0) 53 60 73 81
E-mail: info.belgium@arjo.com

BRASIL
Arjo Brasil Equipamentos Médicos Ltda
Rua Marina Ciufuli Zanfelice, 329 PB02
Galpão - Lapa
São Paulo – SP – Brasil
CEP: 05040-000
Phone: 55-11-3588-5088
E-mail: vendas.latam@arjo.com
E-mail: servicios.latam@arjo.com

CANADA
Arjo Canada Inc.
90 Matheson Boulevard West
Suite 300
CA-MISSISSAUGA, ON, L5R 3R3
Tel/Tél: +1 905 238 7880
Free: +1 800 665 4831 Institutional
Free: +1 800 868 0441 Home Care
Fax: +1 905 238 7881
E-mail: info.canada@arjo.com

ČESKÁ REPUBLIKA
Arjo Czech Republic s.r.o.
Na Strzi 1702/65
140 00 Praha
Czech Republic
Phone No: +420225092307
e-mail: info.cz@arjo.com

DANMARK
Arjo A/S
Vassingerødvej 52
DK-3540 LYNGE
Tel: +45 49 13 84 86
Fax: +45 49 13 84 87
E-mail:
dk_kundeservice@arjo.com

DEUTSCHLAND
Arjo GmbH
Peter-Sander-Strasse 10
DE-55252 MAINZ-KASTEL
Tel: +49 (0) 6134 186 0
Fax: +49 (0) 6134 186 160
E-mail: info-de@arjo.com

ESPAÑA
ARJO IBERIA S.L.
Poligono Can Salvatella
c/ Cabanyes 1-7
08210 Barberà del Valles
Barcelona - Spain
Telefono 1: +34 900 921 850
Telefono 2: +34 931 315 999

FRANCE
Arjo SAS
2 Avenue Alcide de Gasperi
CS 70133
FR-59436 RONCQ CEDEX
Tél: +33 (0) 3 20 28 13 13
Fax: +33 (0) 3 20 28 13 14
E-mail: info.france@arjo.com

HONG KONG
Arjo Hong Kong Limited
Room 411-414, 4/F, Manhattan Centre,
8 Kwai Cheong Road, Kwai Chung, N.T.,
HONG KONG
Tel: +852 2960 7600
Fax: +852 2960 1711

ITALIA
Arjo Italia S.p.A.
Via Giacomo Peroni 400-402
IT-00131 ROMA
Tel: +39 (0) 6 87426211
Fax: +39 (0) 6 87426222
E-mail: Italy.promo@arjo.com

MIDDLE EAST
Arjo Middle East FZ-LLC
Office 908, 9th Floor,
HQ Building,North Tower,
Dubai Science Park,
Al Barsha South
P.O Box 11488, Dubai,
United Arab Emirates
Direct +971 487 48053
Fax +971 487 48072
Email: Info.ME@arjo.com

NEDERLAND
Arjo Nederland BV
Biezenwei 21
4004 MB TIEL
Postbus 6116
4000 HC TIEL
Tel: +31 (0) 344 64 08 00
Fax: +31 (0) 344 64 08 85
E-mail: info.nl@arjo.com

NEW ZEALAND
Arjo Ltd
34 Vestey Drive
Mount Wellington
NZ-AUCKLAND 1060
Tel: +64 (0) 9 573 5344
Free Call: 0800 000 151
Fax: +64 (0) 9 573 5384
E-mail: nz.info@Arjo.com

NORGE
Arjo Norway AS
Olaf Helsets vei 5
N-0694 OSLO
Tel: +47 22 08 00 50
Faks: +47 22 08 00 51
E-mail: no.kundeservice@arjo.com

ÖSTERREICH
Arjo GmbH
Lemböckgasse 49 / Stiege A / 4.OG
A-1230 Wien
Tel: +43 1 8 66 56
Fax: +43 1 866 56 7000

POLSKA
Arjo Polska Sp. z o.o.
ul. Ks Piotra Wawrzyniaka 2
PL-62-052 KOMORNIKI (Poznań)
Tel: +48 61 662 15 50
Fax: +48 61 662 15 90
E-mail: arjo@arjo.com

PORTUGAL
Arjo em Portugal
MAQUET Portugal, Lda.
(Distribudor Exclusivo)
Rua Poeta Bocage n.º 2 - 2G
PT-1600-233 Lisboa
Tel: +351 214 189 815
Fax: +351 214 177 413
E-mail: Portugal@arjo.com

SUISSE / SCHWEIZ
Arjo AG
Fabrikstrasse 8
Postfach
CH-4614 HÄGENDORF
Tél/Tel: +41 (0) 61 337 97 77
Fax: +41 (0) 61 311 97 42

SUOMI
Arjo Scandinavia AB
Riihitontuntie 7 C
02200 Espoo
Finland
Puh: +358 9 6824 1260
E-mail: Asiakaspalvelu.finland@arjo.com

SVERIGE
Arjo International HQ
Hans Michelsensgatan 10
SE-211 20 MALMÖ
Tel: +46 (0) 10 494 7760
Fax: +46 (0) 10 494 7761
E-mail: kundservice@arjo.com

UNITED KINGDOM
Arjo UK and Ireland
Houghton Hall Park
Houghton Regis
UK-DUNSTABLE LU5 5XF
Tel: +44 (0) 1582 745 700
Fax: +44 (0) 1582 745 745
E-mail: sales.admin@arjo.com

USA
Arjo Inc.
2349 W Lake Street Suite 250
US-Addison, IL 60101
Tel: +1 630 307 2756
Free: +1 80 0 323 1245 Institutional
Free: +1 800 868 0441 Home Care
Fax: +1 630 307 6195
E-mail: us.info@arjo.com

JAPAN
Arjo Japan K.K.
東京都港区虎ノ門三丁目7 番8 号
ランディック第2 虎ノ門ビル9 階
Tel: +81 (0)3-6435-6401
Fax: +81 (0)3-6435-6402
E-mail: info.japan@arjo.com

At Arjo, we are committed to improving the everyday lives of people affected by reduced mobility and age-related health challenges. With products and solutions that ensure ergonomic patient handling, personal hygiene, disinfection, diagnostics, and the effective prevention of pressure ulcers and venous thromboembolism, we help professionals across care environments to continually raise the standard of safe and dignified care. Everything we do, we do with people in mind.

ArjoHuntleigh AB
Hans Michelsensgatan 10
211 20 Malmö, Sweden
www.arjo.com

001-15695-DA